令和5年度　競技者育成プログラムSTEP-2選考会　兼
国民体育大会ソフトテニス出場候補選手選考会
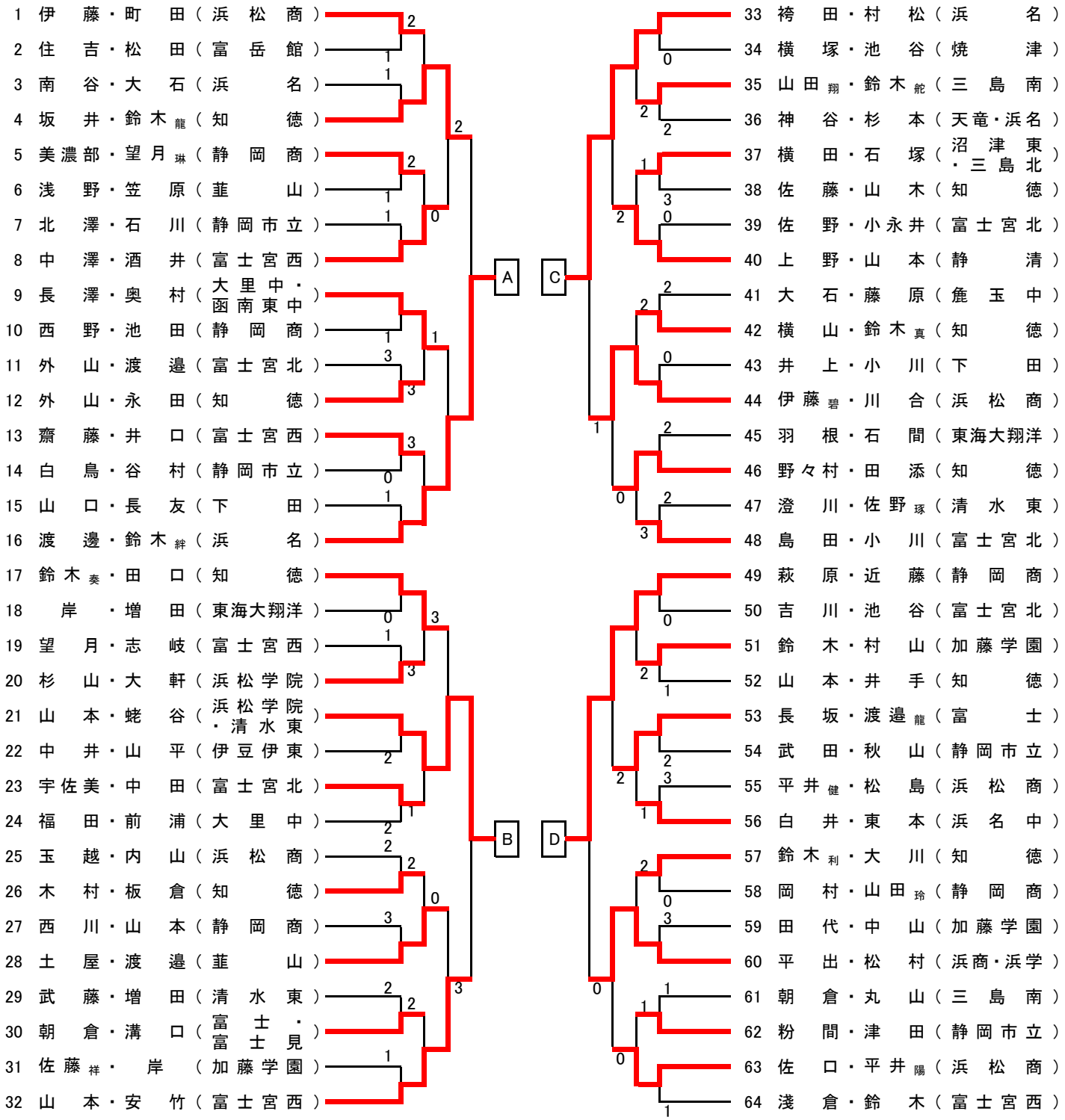
男子の部