女子

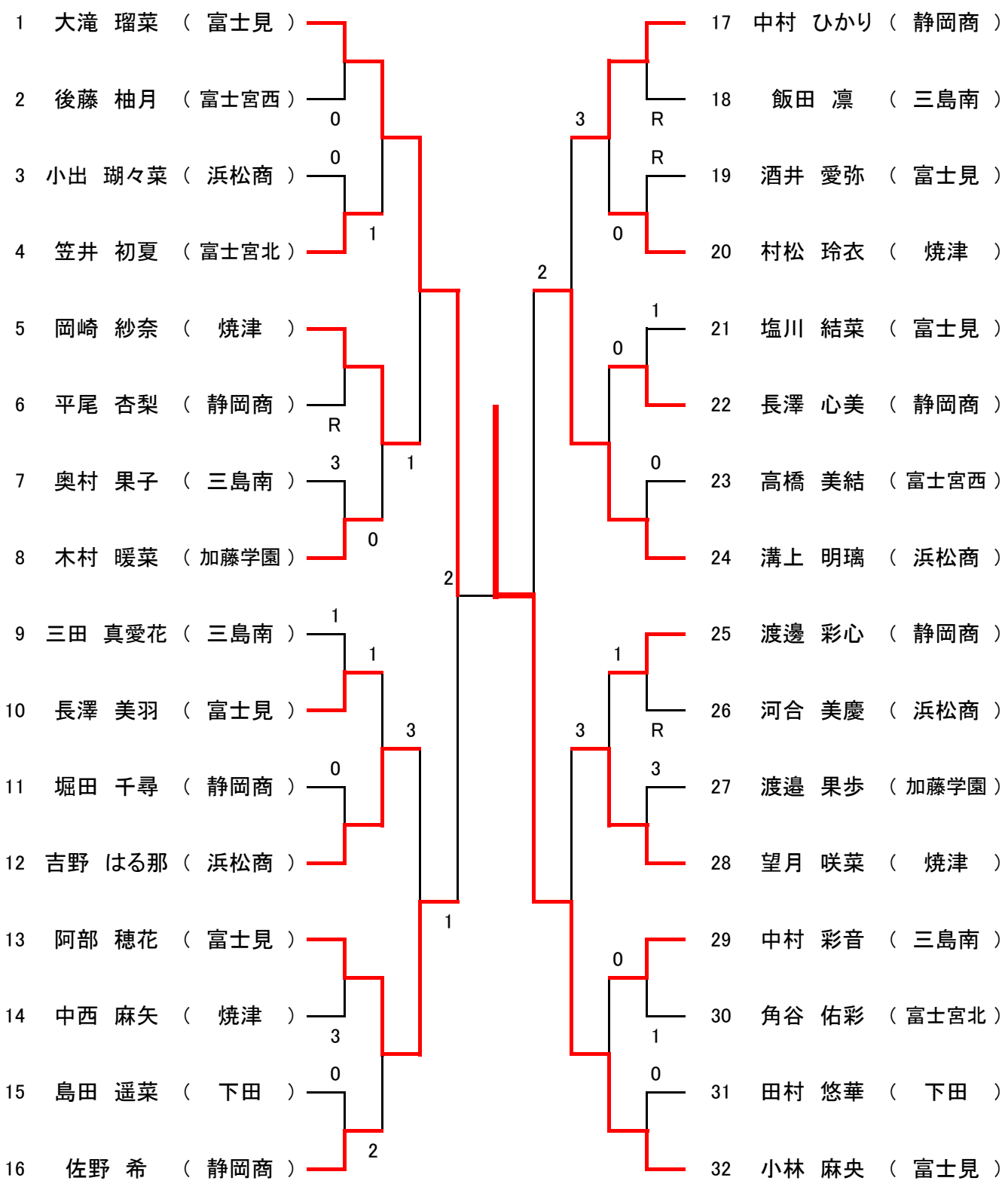
1 大滝 瑠菜 （ 富士見 ）
2 後藤 柚月 （ 富士宮西 ）
3 小出 瑚々菜 （ 浜松商 ）
4 笠井 初夏 （ 富士宮北 ）
5 岡崎 紗奈 （ 焼津 ）
6 平尾 杏梨 （ 静岡商 ）
7 奥村 果子 （ 三島南 ）
8 木村 暖菜 （ 加藤学園 ）
9 三田 真愛花 （ 三島南 ）
10 長澤 美羽 （ 富士見 ）
11 堀田 千尋 （ 静岡商 ）
12 吉野 はる那 （ 浜松商 ）
13 阿部 穂花 （ 富士見 ）
14 中西 麻矢 （ 焼津 ）
15 島田 遥菜 （ 下田 ）
16 佐野 希 （ 静岡商 ）
17 中村 ひかり （ 静岡商 ）
18 飯田 凛 （ 三島南 ）
19 酒井 愛弥 （ 富士見 ）
20 村松 玲衣 （ 焼津 ）
21 塩川 結菜 （ 富士見 ）
22 長澤 心美 （ 静岡商 ）
23 高橋 美結 （ 富士宮西 ）
24 溝上 明璃 （ 浜松商 ）
25 渡邊 彩心 （ 静岡商 ）
26 河合 美慶 （ 浜松商 ）
27 渡邉 果歩 （ 加藤学園 ）
28 望月 咲菜 （ 焼津 ）
29 中村 彩音 （ 三島南 ）
30 角谷 佑彩 （ 富士宮北 ）
31 田村 悠華 （ 下田 ）
32 小林 麻央 （ 富士見 ）