第50回ゴーセン杯争奪　ハイスクールジャパンカップソフトテニス2021　静岡県代表シングルス選考大会
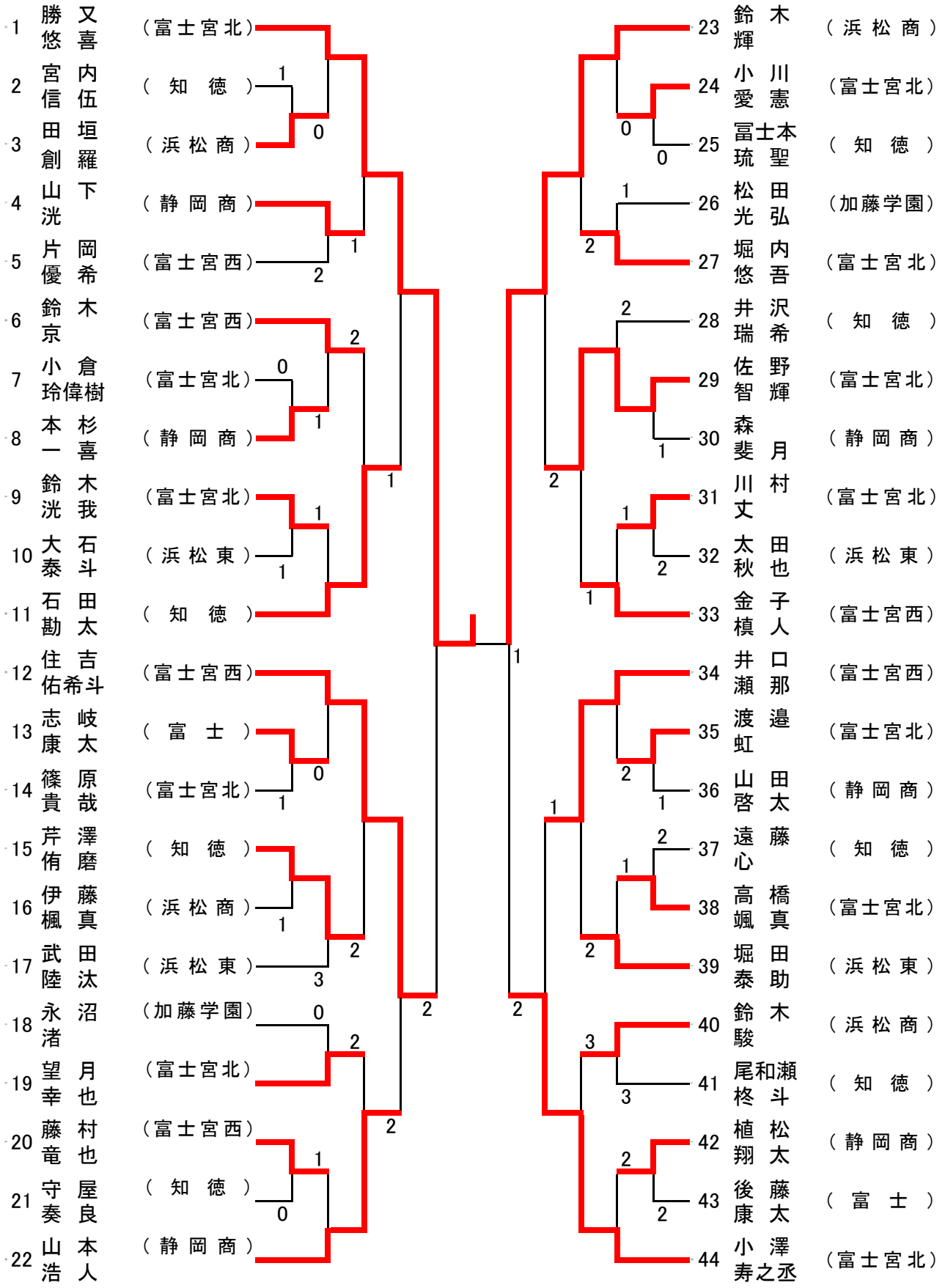
2021年3月6日（土）　富士宮市民テニスコート